Cikkszám: VT-21651

LED fénycső, T8, 9W, 60 cm, SAMSUNG Chip, természetes fehér, 5 év garancia

18 wattos T8-as LED fénycső, a 60 cm-es hagyományos fluoreszcens (úgymond "neon") fénycsövek kiváltására

- SAMSUNG CHIP: Az SAMSUNG chippel ellátott fénycsövek - amely a V-TAC és a SAMSUNG együttműködéséből születettek - különleges kialakításuknak, konstrukciójuknak köszönhetően megbízhatóságuk, és hosszú élettartamuk garantált.
- 5 év garancia
- Nanoplastic technológiával készült világítófelület: Az egyenletes fényszórás mellett, törés ellen is biztonságosabb, mint az üvegfelület. Ráadásul sokkal vékonyabb, mint a polikarbonát, sokkal jobb fényáteresztéssel.

A minimum 50% energia megtakarítás mellett a kényelmi szempontok teljes sora is a LED fénycső mellett szólnak: a LED fénycső a felkapcsolás pillanatában 100 %-os fényerővel világít, élettartamát nem csökkenti a le- és felkapcsolgatás, nem villog, nem zúg, stb.

A meglévő armatúráinkat sem kell eldobnunk, azokba simán becsavarhatóak a LED fénycsövek, csupán egy egyszerű átkötést kell eszközölni: egyszerűen ki kell iktatni a fojtótekercset és a fénycsőgyújtót, majd direktbe bekötni a 230 voltot a T8-as LED fénycső azon végét tartó foglalatra, amelyen a fénycső gyári címkéje található.

FIGYELEM:

- A földelés vezetéket minden esetben be kell kötni az armatúrába.
- Jóllehet a csomag tartalmaz egy gyújtót helyettesítő söntöt (rövidrezáró), javasoljuk, hogy a fent említett átkötést mindenképpen végezze el.
- Bízza szakemberre az üzembe helyezést.

Az alábbi ábrán látható egy egyszerűsített bekötési vázrajz:

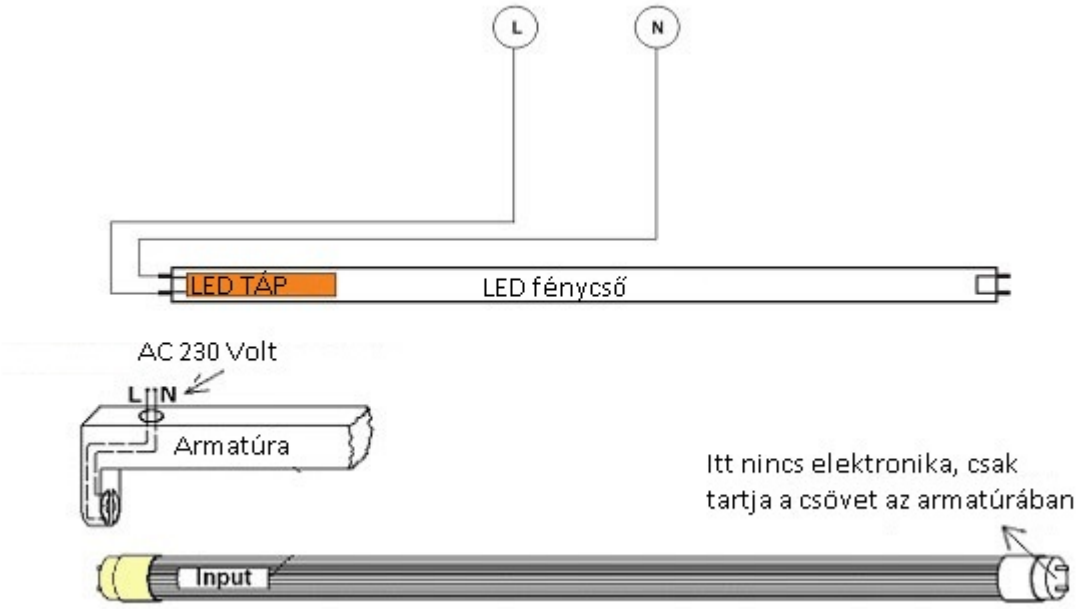

Általános információk	
Foglalat típusa	T8
Jótállás időtartama (év)	5 év
Várható élettartam (óra)	30000
Villamos adatok	
Névleges feszültség	230 V AC
Működési feszültség tartomány (V)	220-240
Frekvencia (Hz)	50
Teljesítmény (W vagy W/méter)	9
Telj. megfelelőség (hagyományos izzó)	18
Teljesítmény tényező	>0.5
Világítástechnikai adatok	
Beépített LED típus	SMD
Szín	Természetes fehér
Színhőmérséklet (Kelvin) - megközelítő adat	4000
Fényáram (lumen vagy lm/m)	850
Sugárzási szög (°)	160
Fény hasznosítás (lumen/Watt)	85
Színvisszaadás (CRI)	>80
Méret	
LED fénycső hossza	60cm
Átmérő (mm)	27.9
Hosszúság (mm)	600
Fizikai- és környezeti- adatok	
Szín	Fehér
Forma	Fénycső
Konstrukció és anyag	Nano plastic
Működési hőmérséklet tartomány (C°)	-20°C / +45°C
Környezetállóság (IP kategória)	IP20
Alkalmazás, stílus	
Elhelyezés	Beltéri
Szerelhetőség	Falon kívüli
Speciális tulajdonságok	
Be- ki- kapcsolási ciklusok száma	15000

Termék oldal: https://www.ledhullam.hu/index.php?route=product/product&product_id=2809

A termék jellemzők változtatásának jogát fenntartjuk. - 2024. 04. 25. 17:41